AQASOFT®
PROGETTO ACQUA

AQ SPCL-H

Sistema automatico per il dosaggio di IPOCLORITO e il monitoraggio e la regolazione di CLORO libero residuo nell'acqua CALDA sanitaria.



Sistema di dosaggio cablato su pannello composto da:
- strumento di misura e controllo del CLORO libero residuo,
- pompa dosatrice di precisione specifica per il dosaggio di disinfettante equipaggiata con corpo pompa in PVDF, spurgo automatico e sensore di flusso in grado di rilevare e quindi garantire l'effettivo passaggio di liquido
- pompa dosatrice di precisione per il dosaggio proporzionale di prodotto protettivo
- filtro dissabbiatore per acqua calda in alimentazione alla sonda di misura
- sonda di misura del CLORO libero residuo con portaelettrodo a deflusso

La prima delle due pompe dosa il disinfettante in funzione del valore rilevato dalla sonda di lettura, mentre la seconda dosa il prodotto necessario a prevenire l'innesco di eventuali fenomeni corrosivi, proporzionalmente alla portata d'acqua misurata da un contatore lancia impulsi. Il meccanismo di riadescamento automatico delle pompe dosatrici assicura il corretto dosaggio anche nel caso di prodotti particolarmente volatili che avrebbero la tendenza a disinnescarle, soprattutto in particolari condizioni di funzionamento discontinuo. La sonda di lettura è specifica per la misurazione del CLORO libero residuo in acqua con temperatura fino a 70 °C ed è quindi adatta ad essere installata su reti di distribuzione di acqua CALDA sanitaria.

REQUISITI FONDAMENTALI

- Alimentazione elettrica: 230 VAC - 63 W
- Temperatura ambiente: 0 °C ÷ 45 °C
- Temperatura liquido dosato: 0 °C ÷ 50 °C
- Temperatura acqua campione: 0 °C ÷ 70 °C
- Pressione massima acqua campione: 5 bar
- Temperatura trasporto e imballaggio: –10 °C ÷ 50 °C
- Tubi aspirazione e spurgo: PVC
- Tubi mandata: PVDF - PE
- Materiale tenute: FKM B
- Ingombri lxhxp: 600x900x350
- Peso: 21,5 kg

STRUMENTO DI MISURA E CONTROLLO

Regolatore digitale a microprocessore per la misura ed il controllo del disinfettante con ingresso per sonda di temperatura, regolazioni tramite manopola ENCODER, display con visualizzazione della lettura corrente della sonda di misura e della temperatura, delle notifiche di allarmi e dello stato delle connessioni Ethernet, USB, GSM/GPRS, Modbus e WiFi (opzionali).



MODALITÀ DI LAVORO

- **Range di misura:** 0 ÷ 10 mg/l Cl_2
- **Risoluzione:** ± 0,01mg/l Cl_2
- **Uscite:** On/Off, relè 230 Vac - 5 A
  "PULSE CL-1" con fotoaccoppiatore
  Allarme 240 Vac, 50-60 Hz
- **Ingressi:** Stand-by
  Sensore di flusso
  Sonda di misura disinfettante
  Sonda di temperatura
  Livello disinfettante
- **Display:** LCD grafico retroilluminato
- **Controlli:** Manopola ENCODER
- **Memorizzazione dati log:** Permanente
- **Calibrazione:** Manuale
- **Optional:** Uscite 4 ÷ 20 mA
  Modulo ADVANCED USB per scarico dati log
  Modulo ETHERNET per controllo remoto
  Modulo GSM/GPRS per controllo remoto
  Modulo MODBUS RS485 per controllo remoto
  Modulo WiFi per controllo remoto
- **Scatola strumento:** ABS, grado di protezione IP65
- **Umidità relativa:** 85% t ≤ 40 °C; 70% t = 50 °C
- **Livello di inquinamento:** 2

AQASOFT si riserva il diritto di apportare variazioni a quanto sopra senza darne esplicita menzione. Le foto ed i disegni in questa scheda non sono impegnativi.

POMPA DOSATRICE DISINFETTANTE AQA TOP

MODALITÀ DI LAVORO

- Constant
- Divide
- Multiply
- ppm
- perc
- Batch
- Volt
- mA
- Percentuale
- ml/Q
- Pausa-lavoro
- Dosaggio di mantenimento
- Riadescamento automatico
- Sistema di recupero dei colpi persi



CARATTERISTICHE TECNICHE

- Numero di iniezioni al minuto: 1 ÷ 180
- Altitudine max: 2000 m
- Classe di installazione: II
- Livello di inquinamento: 2
- Rumore udibile: 73,4 dbA
- Grado di protezione: IP65 (NEMA4X)
- Box pompa dosatrice: PP
- Corpo pompa: PVDF
- Diaframma: PTFE
- Sfere: CE
- O-ring: FKM B

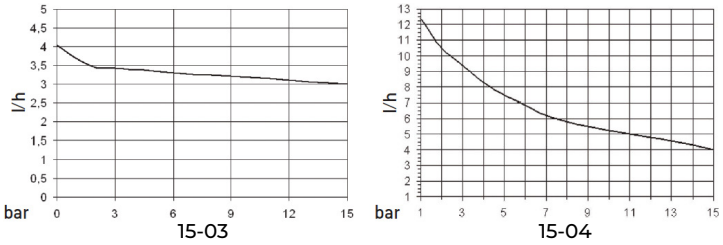

Variazione della portata massima in funzione della pressione dell'impianto da trattare

DATI TECNICI

	Portata l/h*	Pressione massima bar	cc per impulso*	Impulsi/ minuto	Portata l/h @ bar	Potenza assorbita Watt	Tubi mm	Peso lordo kg
15 - 03	3	15	0,28	1 ÷ 180	3,4 @ 5,5	19	4x6	4,1
15 - 04	4	15	0,37	1 ÷ 180	7,2 @ 5	19	4x6	4,1

*calcolati alla pressione massima

CELLA AMPEROMETRICA CHIUSA PER CLORO LIBERO RESIDUO CON PORTAELETTRODO A DEFLUSSO

SPECIFICHE TECNICHE

- Range di misura: 0 ÷ 2 mg/l (0 ÷ 2 ppm) - risoluzione ± 0,001
- Tensione di alimentazione: 0/5 VDC (±10%) - 10 mA
- Sistema di misura: amperometrico a 3 elettrodi privo di membrana
- Range pH: 5 ÷ 9
- Conducibilità acqua campione: 0,05 ÷ 10,0 mS/cm
- Tempo di esecuzione: avvio 1 ÷ 24 h circa
- Tempo di risposta: 1 minuto circa
- Calibrazione: manuale
- Alcalinità: minimo 100 ppm
- Temperatura di lavoro: 1 ÷ 50 °C
- Compensazione della temperatura: automatica
- Pressione max: 5 bar (no depressione e sbalzi di pressione)
- Flusso di lavoro: 40 l/h
- Materiale elettrodo: oro
- Materiale asta elettrodo: PEEK
- Materiale disco di serraggio: PPE

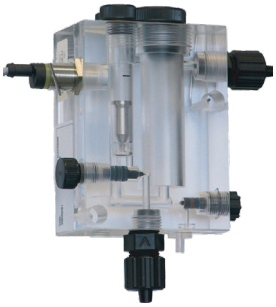

- Tipo portaelettrodo: a deflusso con regolazione di flusso, sensore di prossimità e stabilizzatore di portata (0,4 ÷ 3 bar)
- Materiale portaelettrodo: PMMA
- Raccordi: 6x8 mm
- Materiale raccordi: PVDF
- Manutenzione: pulizia elettrodi 4 ÷ 12 settimane sostituzione dell'elettrolita ogni 3 - 6 mesi

ACCESSORI IN DOTAZIONE

DUE SERBATOI STOCCAGGIO CON INDICATORE VISIVO DI LIVELLO

- Capacità: 110 l
- Dimensioni Øxh: 470x730 mm
- Materiale corpo: PE
- Materiale coperchio: PP
- Fori per rubinetti di carico/scarico: 1/2” FF ciechi
- Bocca di carico: 120 mm
- Predisposto per montaggio di agitatore per miscelazione (opzionale)



DUE LANCE DI ASPIRAZIONE CON SONDA DI LIVELLO

- Materiale corpo: PVC
- Materiale tenute: FKM B
- Dotazione: valvola e filtro di fondo
- Raccordo di fissaggio: M 38x2
- Raccordo di aspirazione per tubi 4x6: 1/2”
- Lunghezza utile: 630 mm



LANCIA DI INIEZIONE DISINFETTANTE

- Materiale corpo: PVDF
- Materiale tenute: FKM B
- Raccordo di mandata per tubi 4x6: 1/2”
- Pressione massima: 16 bar @ 25 °C, 2 bar @ 110 °C
- Portata massima: 10 l/h
- Rubinetto a sfera per rimozione: PVC con biglie
- Dimensioni Øxl: 35x280 mm

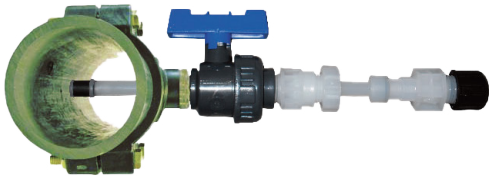

VALVOLA DI INIEZIONE ANTICORROSIVO

- Materiale corpo: PVDF
- Pressione minima per apertura: 0,3 bar
- Materiale tenute: FP - CE
- Materiale molla: C-276 (Hastelloy)
- Raccordo: 1/2” per tubi 4x6 mm
- Pressione massima: 16 bar
- Portata minima e massima: 1 ÷ 150 l/h



SENSORE DI FLUSSO CON STAFFA

- Materiale corpo: PVDF
- Materiale manopola di regolazione: PVDF
- Materiale galleggiante: PTFE
- Materiale tenute: FKM B
- Raccordi per tubi 4x6: 1/2”
- Pressione massima: 25 bar
- Portata minima e massima: 1 ÷ 150 l/h

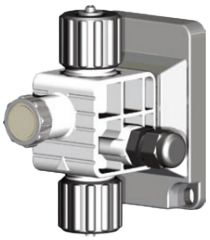

FILTRO DISSABBIATORE PER ACQUA CAMPIONE

- Materiale corpo: nylon rinforzato
- Raccordi: 6x8 mm
- Tipo cartuccia: Acciaio Inox
- Grado di filtrazione: 70 µm
- Pressione massima: 5 bar
- Temperatura massima: 80 °C



AQASOFT si riserva il diritto di apportare variazioni a quanto sopra senza darne esplicita menzione. Le foto ed i disegni in questa scheda non sono impegnativi.

SCHEMA TIPICO DI INSTALLAZIONE SU ACQUA CALDA SANITARIA

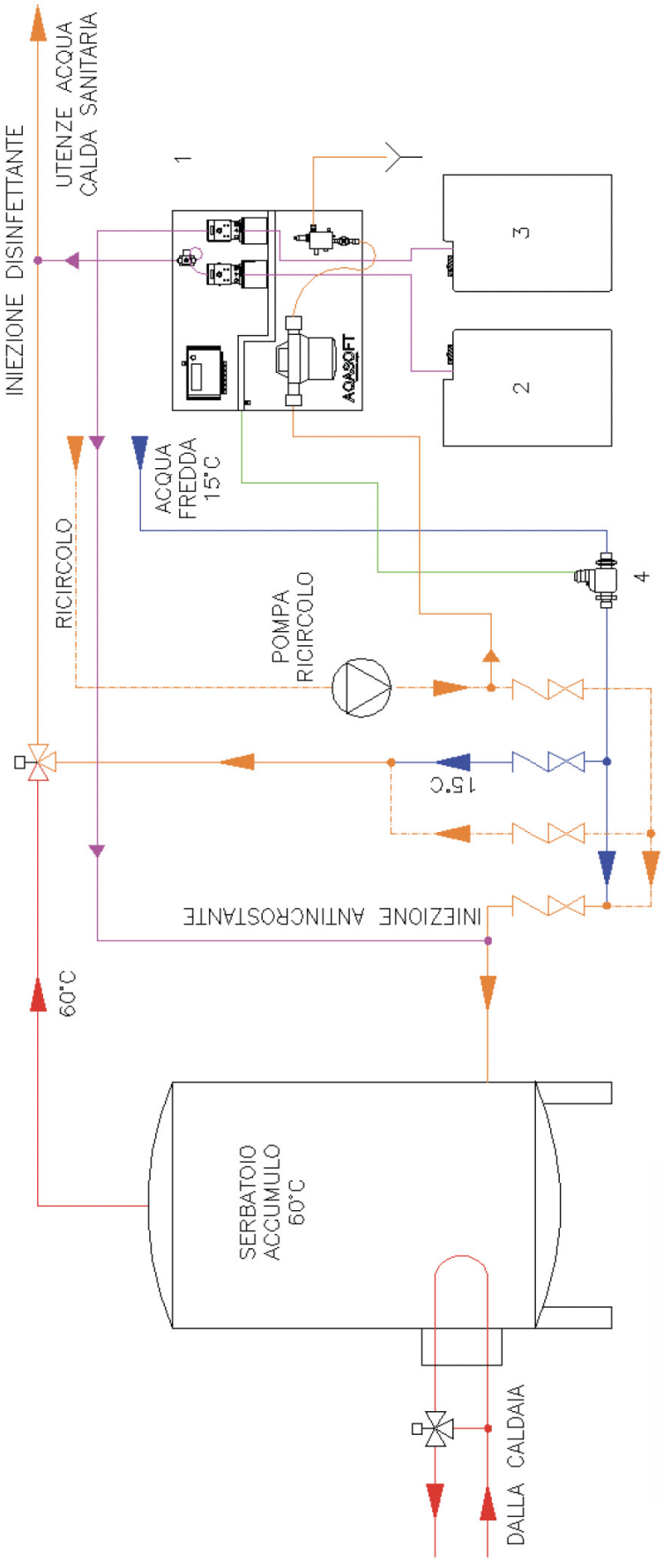

LEGENDA	
1	AQ SPCL-H
2	PRODOTTO DISINFETTANTE
3	PRODOTTO DISINCROSTANTE
4	CONTATORE A IMPULSI (non copreso)

AQASOFT si riserva il diritto di apportare variazioni a quanto sopra senza darne esplicita menzione. Le foto ed i disegni in questa scheda non sono impegnativi.