Scheda Tecnica
**ADDOLCIMENTO**
Addolcitori cabinati idromestici
Rev. 02 del 21-07-2025

AQASOFT®
PROGETTO ACQUA

# AQ PK SOFT 60-90-120

## Addolcitori idrodomestici cabinati a rigenerazione volumetrica proporzionale



Gli addolcitori della famiglia PK SOFT sono identificabili come “apparecchiature per il trattamento delle acque potabili”. La loro funzione è quella di evitare la formazione di depositi e incrostazioni di sali di calcio e magnesio. Attraverso l’utilizzo di particolari resine selettive a scambio ionico trattengono gli ioni Ca++ e Mg++ e li sostituiscono con equivalenti Na+ inibendo la precipitazione di carbonati e bicarbonati poco solubili.

Addolcitore automatico monoblocco a scambio di basi gestito da microprocessore a rigenerazione volumetrica **proporzionale** che ottimizza il rendimento energetico e riduce l’impatto ambientale grazie al consumo di sale e di acqua ridotto al minimo. Ideale per l’impiego domestico, è adatto per acque potabili, tecniche e di processo. È equipaggiato di serie di valvola di miscelazione incorporata, di sistema per la disinfezione delle resine e programma per la rigenerazione spontanea attivabile ogni 96 ore.

## REQUISITI FONDAMENTALI

- Programma rigenerazione volumetrica proporzionale
- Adatto per acque potabili, tecniche e di processo
- Rigenerazione spontanea max ogni 96 ore attivabile
- Elettronica evoluta gestita da microprocessore
- Timer con display digitale retroilluminato e tastiera dedicata
- **Ridotti consumi di acqua e sale durante la rigenerazione**
- **Linea ultra compatta**
- Visualizzazione dell’ora del giorno e della capacità residua
- Visualizzazione del totale di acqua trattata
- Visualizzazione delle fasi di rigenerazione
- Visualizzazione guasti e menù storico
- Avviso per guasti
- Valvola di miscelazione incorporata
- Sistema di disinfezione delle resine
- Tensione primaria al trafo 230 V / 50 Hz
- Tensione di sicurezza all’apparecchio 15 Vdc
- Consumo elettrico 9,5 W
- Certificato di Conformità

## DATI TECNICI

| Temperatura acqua minima/massima: | 4°C / 30 °C | Temperatura ambiente minima/massima: | 5 °C / 40 °C |
|---|---|---|---|

| | Portata massima di punta | Capacità ciclica * | Pressione minima/ massima | Raccordi | Consumo medio di acqua per rigenerazione | Consumo di sale per rigenerazione |
|---|---|---|---|---|---|---|
| AQ PK SOFT 60 | 1.200 l/h | 2.000 l | 2,0 / 6,0 bar | 3/4” | 80 l | 0,8 kg |
| AQ PK SOFT 90 | 1.500 l/h | 3.000 l | 2,0 / 6,0 bar | 3/4” | 90 l | 1,2 kg |
| AQ PK SOFT 120 | 1.800 l/h | 4.000 l | 2,0 / 6,0 bar | 3/4” | 100 l | 1,6 kg |

*calcolata in base a una durezza di 30°F


AQASOFT si riserva il diritto di apportare variazioni a quanto sopra senza darne esplicita menzione. Le foto ed i disegni in questa scheda non sono impegnativi.

## SCHEMA DI INSTALLAZIONE

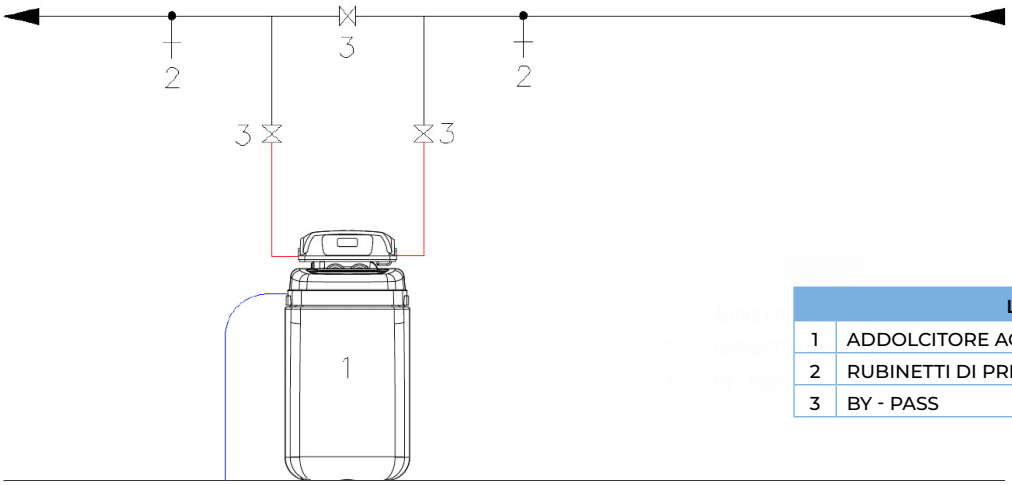


| LEGENDA | |
|---|---|
| 1 | ADDOLCITORE AQ PK SOFT |
| 2 | RUBINETTI DI PRELIEVO |
| 3 | BY - PASS |

**ATTENZIONE!**

**UTILIZZARE SEMPRE GIUNTI ANTIVIBRANTI PER IL COLLEGAMENTO DELL'APPARECCHIATURA ALLA RETE IDRICA.**

## PERDITE DI CARICO

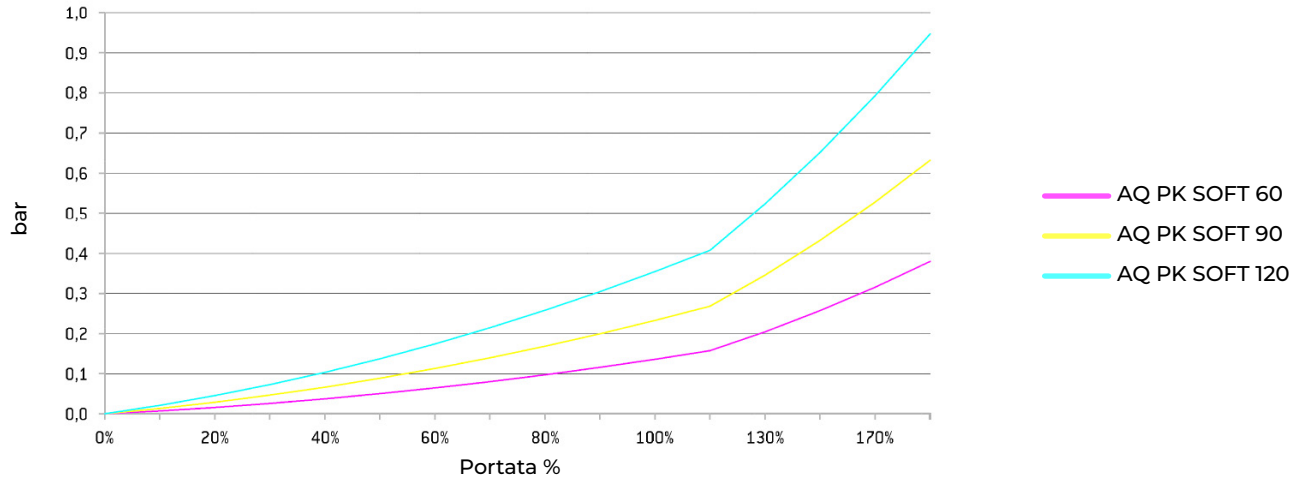


## INGOMBRI

| | A | B | C | D | Peso* |
|---|---|---|---|---|---|
| AQ PK SOFT 60 | 469 mm | 387 mm | 430 mm | 270 mm | 19,0 kg |
| AQ PK SOFT 90 | 539 mm | 457 mm | 430 mm | 270 mm | 23,0 kg |
| AQ PK SOFT 120 | 741 mm | 659 mm | 430 mm | 270 mm | 33,5 kg |

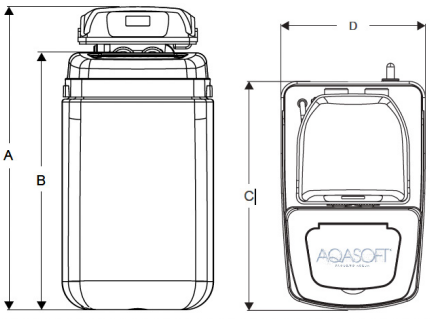




AQASOFT si riserva il diritto di apportare variazioni a quanto sopra senza darne esplicita menzione. Le foto ed i disegni in questa scheda non sono impegnativi.