AQASOFT®
PROGETTO ACQUA

AQ AERO ZA 50 ÷ 300

Disaeratore/separatore di microbolle per sistemi di riscaldamento e raffreddamento



Il sistema AQ AERO è stato progettato per la separazione e l'eliminazione di microbolle negli impianti di riscaldamento, raffrescamento e solari. Grazie all'innovativa tecnologia con separatore di bolle Helistill, si distingue per l'elevata efficienza di separazione per rispondere agli elevati requisiti degli impianti di grandi dimensioni e raggiungere un obiettivo: un impianto libero da aria.

Lo sfiato automatico dell'aria garantisce uno scarico sicuro e asciutto delle bolle di gas separate nell'ambiente.

Negli impianti di riscaldamento, raffrescamento e solari è possibile, per molteplici cause a volte molto complesse, la formazione di microbolle gassose che possono essere formate da una miscela composta da aria, anidride carbonica, idrogeno, azoto, ossigeno, metano e microbollicine di vapore acqueo di dimensioni inferiori al decimo di millimetro.

L'eliminazione delle microbolle dagli impianti è fondamentale per ottenere un rendimento elevato ed una efficienza termica ottimale, per evitare l'ossidazione delle tubature e per eliminare il rumore parassita. Il profilo Helistill e la particolare costruzione del sistema AQ AERO sono in grado di espandere i principali principi noti di separazione in un concetto generale senza pari.

CARATTERISTICHE TECNICHE

- **Applicazioni**: sistemi di riscaldamento, raffrescamento e solari
- **Fluido**: sistema atossico non aggressivo, additivo antigelo fino al 50%
- **Pressione massima**: 10 bar
- **Pressione minima**: 0 bar
- **Temperatura massima**: 110 °C
- **Temperatura minima**: -10 °C
- **Materiali**: acciaio, colore berillio
- **Montaggio**: orizzontale
- **Attacchi**: flange PN16 a norma EN-1092-1
- **Valvola di sfogo**: AQ ZU TX 25 automatica con possibilità di chiusura
- **Approvazioni**: conforme alla direttiva PED 2014/68/EU
- **Trasporto e stoccaggio**: in luoghi asciutti con temperatura > 0 °C

OPZIONI

- AQ ZCXAI: sistema di coibentazione

FUNZIONAMENTO

Il funzionamento si basa sulla combinazione di una serie di principi in grado di garantire un'elevata efficienza di separazione. La separazione elicoidale di microbolle riduce il flusso in modo che le grandi bolle vengano incanalate verso l'alto nella zona quieta dove si trova la valvola di sfiato.

Le microbolle aderiscono invece alle pale disposte a spirale e lì si combinano per formare bolle più grandi che, dopo essersi staccate dalle pale, possono salire verso la valvola di sfiato in una colonna centrale con poca turbolenza. Lo sfiato automatico dell'aria garantisce uno scarico sicuro e asciutto delle bolle di gas separate nell'ambiente.

La sua disposizione e progettazione speciali consentono al galleggiante di funzionare in modo sicuro in una grande camera a flusso calmo.

Ciò mantiene lo sporco e l'acqua lontani dalla valvola di sfiato di precisione, anche in presenza di alte pressioni.

AQASOFT si riserva il diritto di apportare variazioni a quanto sopra senza darne esplicita menzione. Le foto ed i disegni in questa scheda non sono impegnativi.

DATI TECNICI

Modello	DN	H	h1	h2	H1	H2	L	q_N [m³/h]	q_{max} [m³/h]	m [Kg]
AQ ZA 50	50	725	575	695	210	515	350	6	24	13
AQ ZA 65	65	725	575	695	210	515	350	11	40	13
AQ ZA 80	80	865	605	805	240	625	470	18	56	25
AQ ZA 100	100	865	605	805	240	625	470	33	95	26
AQ ZA 125	125	1.085	665	965	300	785	635	58	148	72
AQ ZA 150	150	1.085	665	965	300	785	635	93	216	75
AQ ZA 200	200	1.365	740	1.170	375	900	775	184	375	167
AQ ZA 250	250	1.605	795	1.355	430	1.175	890	336	575	242
AQ ZA 300	300	1.755	835	1.465	470	1.285	1.005	535	815	277

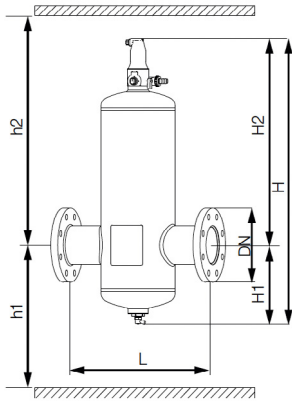

A richiesta: versioni PN 16 e PN25, applicazioni TS > 160 °C e dimensioni DN 350 ÷ DN 600

SCHEMI DI INSTALLAZIONE TIPICI

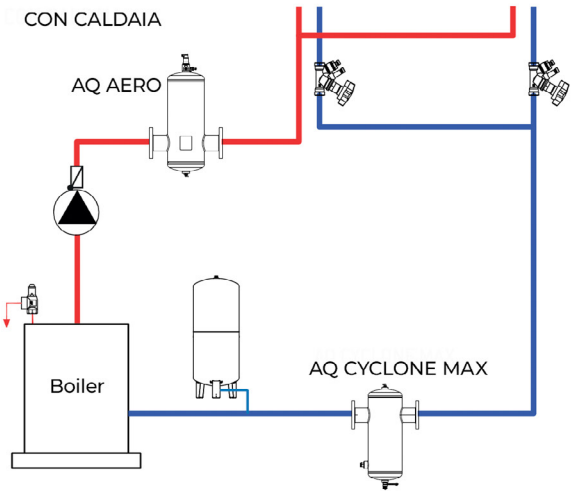

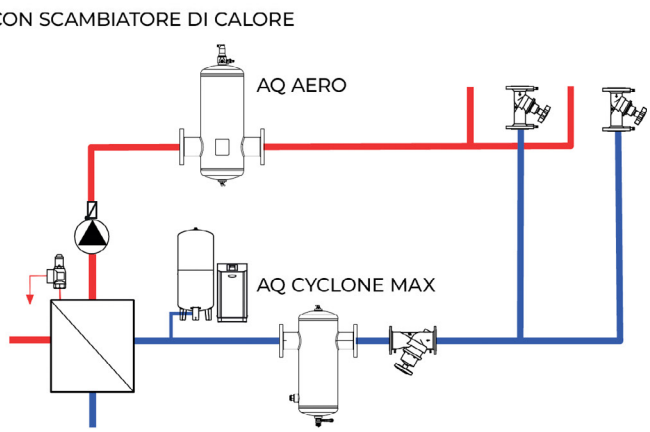

ACCESSORI E RICAMBI

AQ ZCXAI Isolamento termico

Modello	DN	Ø	H	S*	Peso Kg
AQ ZCXAI 50/65	50/60	250	540	40	3,7
AQ ZCXAI 80/100	80/100	300	680	40	7,3
AQ ZCXAI 125/150	125/150	400	900	40	14,4
AQ ZCXAI 200	200	535	1135	40	22,3
AQ ZCXAI 250	250	690	1380	40	38,0
AQ ZCXAI 300	300	690	1530	40	41,5

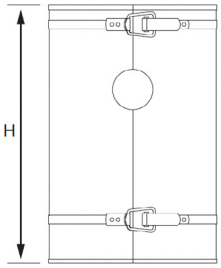

*) Spessore isolamento

AQ ZU TX eXtra Con possibilità di chiusura. Filettatura esterna. Montaggio in verticale.

Modello	H	h1	Peso Kg	PS bar
AQ ZU TX 25	159	184	1,3	10

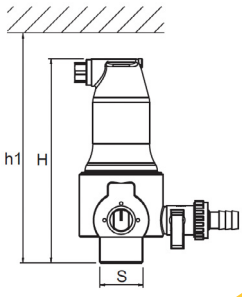

AQASOFT si riserva il diritto di apportare variazioni a quanto sopra senza darne esplicita menzione. Le foto ed i disegni in questa scheda non sono impegnativi.